VERHOEVEN

VERKOOP • VERHUUR • TWEEDEHANDS • SERVICES
EUROTRADING MORTIER
Torhoutbaan 181 - 8480 ICHTEGEM
Tel. 050 21 73 60 - Fax 050 21 61 33
www.eurotradingmortier.be

THUIS OP ELK TERREIN

TAKEUCHI

TB216

1.820 KG

TAKEUCHI

WAARDIGE OPVOLGER

TAKEUCHI TB216

DE TB216 IS DE OPVOLGER VAN DE LEGENDARISCHE TB016 (DIE RUIM 15 JAAR IN PRODUCTIE IS GEWEEST). DEZE 1,8 TONS MINIGRAVER IS DÉ PERFECTE MACHINE VOOR ONDER ANDERE GRONDWERKERS, KABELLEGGERS EN HOVENIERS.

Opvallend is zijn slanke giekconstructie met bovenliggende hefcilinder. Door deze nieuwe giekconstructie en hogere opbreekkracht, is de capaciteit van de TB216 nog verder toegenomen. Ook de hefkracht en het hogere eigen gewicht dragen hiertoe bij.

De souplesse van de machine is zoals u van een Takeuchi mag verwachten. Het nieuwe design in combinatie met de ruime cabine zorgen voor een optimaal comfort van de machinist. De afgeronde vorm van het contragewicht zorgt voor een beperkte draaicirkel aan de achterzijde.

Deze nieuwe TB216 zet een nieuwe norm in zijn klasse en draagt bij tot jarenlang probleemloos draaien voor mens en machine.

"ALLES IN 1 OOGOPSLAG ZICHTBAAR, MET LOGICA INGERICHT!"

Intuïtief bedieningsgemak

Diverse luchtuitstroomopeningen

Radio incl. AUX

Complete en gebruikers-vriendelijke LCD kleurenmonitor

CABINE

Veel machinisten uit het veld loven het bedienings-gemak van de Takeuchi minigravers. De machines 'luisteren' zeer nauwgezet naar de instructies van de machinist. Dat is vooral van belang bij precieze werkzaamheden, bijvoorbeeld 'afwerken'. De ruime en comfortabele cabine is uniek in deze machine-klasse. Gevolg is een prettig werkklimaat voor de machinist, wat bijdraagt aan een hogere producti-viteit. De motorruimte is makkelijk bereikbaar, dit draagt bij aan een optimale servicevriendelijkheid.

De grote raampartijen en de slanke raamstijlen bevorderen het zicht rondom. De gasgeveerde voorruit is in een handbeweging te openen en te vergrendelen. De cabine is geluidsarm en zorgt voor een aangenaam en rustig werkklimaat.

STANDAARD UITRUSTING

MOTOR

- 0,99 liter, 3-cylinder Yanmar dieselmotor (conform EU Stage 4), watergekoeld 11,2 kW (15,0 PK) bij 2100 omw/min.
- Maximaal koppel 51,8 NM bij 1800 omw/min.

CABINE

- Cabine is geisoleerd: minimalisatie van geluid en vibraties.
- Cabine heeft een groot glasoppervlak: de machinist heeft goed zicht op het werkveld.
- Verstelbare armsteunen.
- Modern dashboard met temperatuur- en brandstofmeter.

HYDRAULISCH SYSTEEM

- Servo-bediening.
- Variabele pomp.
- Standaard dubbelwerkende hydraulische functie ten behoeve van bijvoorbeeld kantelbak.

ARM EN GIEK

- Einddemping in hef- en zwenkcilinder.
- Lange graafarm 1.130 mm.

VEILIGHEID

- ROPS/FOPS cabine.
- Zwaailamp met extra opbergsteun in de cabine.
- Tankdop afgeschermd.
- 1 werklamp op de cabine en 1 werklamp op de giek.
- Machine voorzien van veiligheidkeuring.

SERVICE

- De accu, het reservoir voor de ruitensproeiervloeistof en de zekeringen zijn eenvoudig te controleren en indien nodig te vervangen cq. aan te vullen.
- De vetspuit kan in een aparte ruimte worden opgeborgen.
- Diverse smeerpunten gecentraliseerd.

TAKEUCHI

OPTIONELE UITRUSTING

Er zijn diverse opties verkrijgbaar, zoals:

- Extra werklampen (led).
- Centraal smeersysteem.
- Brandstofvulpomp.
- Uitvoering van de machine in bedrijfskleuren.
- Extra treeplanken / opstaproosters.
- Meerdere hydraulische functies.
- Sorteerfunctie af fabriek.
- Overdruk voorbereiding.
- Slangbreukbeveiliging op arm- en hefcilinder, inclusief lastmoment signalering af fabriek.
- Uitlaat omhoog gepositioneerd.

Dit is slechts een selectie uit de omvangrijke optielijst van de TB216. Neem contact op met uw Account Manager om uw specifieke wensen te bespreken.

ONDERHOUD EN SERVICE

DE MOTOR EN FILTERS ZIJN MAKKELIJK BEREIKBAAR VIA DE MOTORKAP AAN DE ACHTERZIJDE VAN DE MACHINE.

De vetspuit is makkelijk bereikbaar via een handig opbergluik aan de buitenzijde van de machine.

TAKEUCHI ORIGINAL PARTS

Om uw Takeuchi in optimale conditie te houden adviseert Verhoeven originele Takeuchi onderdelen. Deze onderdelen zijn uniek voor deze machines ontwikkeld en voldoen aan de hoge kwaliteit- en veiligheidseisen die door de fabrikant worden gesteld. Het leveringsprogramma omvat onder meer filters (t.b.v. motor, lucht, brandstof, hydrauliek), afdichtingen en olie (t.b.v. motor en hydrauliek).

BEREIKBAARHEID

Het serviceluik is bereikbaar aan de rechterzijde geeft toegang tot het brandstoffilter. De machines van Takeuchi staan bekend om hun zeer betrouwbare en storingsvrije inzet jaar in jaar uit. Zo heeft de TB216 een onderhoudsinterval van 250 draaiuren.

TAKEUCHI

“MENSENWERK MET OOG VOOR DETAIL”

TB216
takeuchi

TAKEUCHI

HUUR EN LEASE

HUUR

Bij Verhoeven kunt u uiteraard een nieuwe of gebruikte machine kopen. Daarnaast is er de mogelijkheid om een machine voor korte of langere tijd te huren.

LEASE

Wij kunnen u in samenwerking met diverse leasemaatschappijen de best passende lease-constructie aanbieden. Mogelijke leasevormen zijn financiële lease en operationele lease, afhankelijk van uw specifieke behoeften. Immers: grotere uitgaven komen niet altijd op het juiste moment en u wilt uw kredietlijnen bij uw bank liever intact houden. Als u gebruik maakt van de financiële oplossingen via Verhoeven kiest u voor snelheid, flexibiliteit en op maat gemaakte betalingsschema's.

Kijk voor meer informatie op:
www.verecoverhuur.com

VERECO
VERECOVERHUUR.COM

"SLIMME HUUR EN LEASE OPLOSSINGEN"

"ALTIJD ONZE FOCUS OP VEILIGHEID"

Brede onderwagen

Smalle onderwagen

ONDERWAGEN

De uitschuifbare onderwagen zorgt voor een flexibele inzet ook in nauwe ruimtes.

- Shortpitch rubbertracks voor trillingsvrij rijden.
- 3 onderrollen met dubbele flenzen.
- Twee rijsnelheden 2,2 en 4,2 Km/h.

VEILIGHEID

Takeuchi staat mede bekend om haar focus op veiligheid, dit heeft geleid tot de volgende veiligheidsvoorzieningen:

- ROPS (Roll Over Protective Structure) FOPS (Falling Objects Protective Structure) cabine.
- Veiligheidssignalering systeem (hoorbaar en visueel) in geval van het wegvallen van de motoroliedruk of een te grote toename van de motortemperatuur.
- Stoel met veiligheidsgordel.
- Uitstekend zicht op het werkveld.
- Zwaailamp met steun in de cabine.
- Tankdop brandstoftank weggewerkt in afsluitbare kap.
- Standaard verlichting.

"COMPACT, STABIEL EN MAKKELIJK TE VERPLAATSEN"

UITRUSTINGSSTUKKEN

VOOR DE TB216 IS EEN UITGEBREID LEVERPROGRAMMA UITRUSTINGSSTUKKEN. VRAAG ERNAAR BIJ UW VERKOPER.

GESCHIKT VOOR ELKE KLUS

UITRUSTING

Een Takeuchi is een complete machine die oplossingen biedt precies zoals u dat wenst en met een uitrusting die daarbij past. Verhoeven biedt een zeer uitgebreid programma uitrustingsstukken aan die uw Takeuchi nog breder inzetbaar maken.

TECHNISCHE SPECIFICATIES

Gewicht		Cabine
Machine gewicht	kg	1.820 kg

Motor		
Merk		Yanmar
Model		3TNV70
Aantal cilinders		3 cilinder
Vermogen	Pk / kW	15,1 / 11,2
Inhoud brandstoftank	L	22

Prestaties		
Rijsnelheden (op rubbertracks)	Km/h	2,2 / 4,2
Aantal omwentelingen bovenwagen	min	9,2

Rijwerk		
Tracks		rubber (standaard)
Trackbreedte	mm	230

Hydraulisch systeem		
Type pompen		2x variabel + 1x tandwiel
Drukken	MPa	2 x 21 + 1 x 20
Opbrengst	L / min	2 x 16,8 + 1 x 10,8
Service poort 1	L / min	34
Service poort 1	MPa	21

Veiligheid		
ROPS / FOPS		ROPS / FOPS

TECHNISCHE SPECIFICATIES

CAPACITEITEN

CAPACITEITEN	
A	4090
B	4037
C	2390
D	2060
E	2790
F	37402
G	2705
H	755/757
J	365
K	365

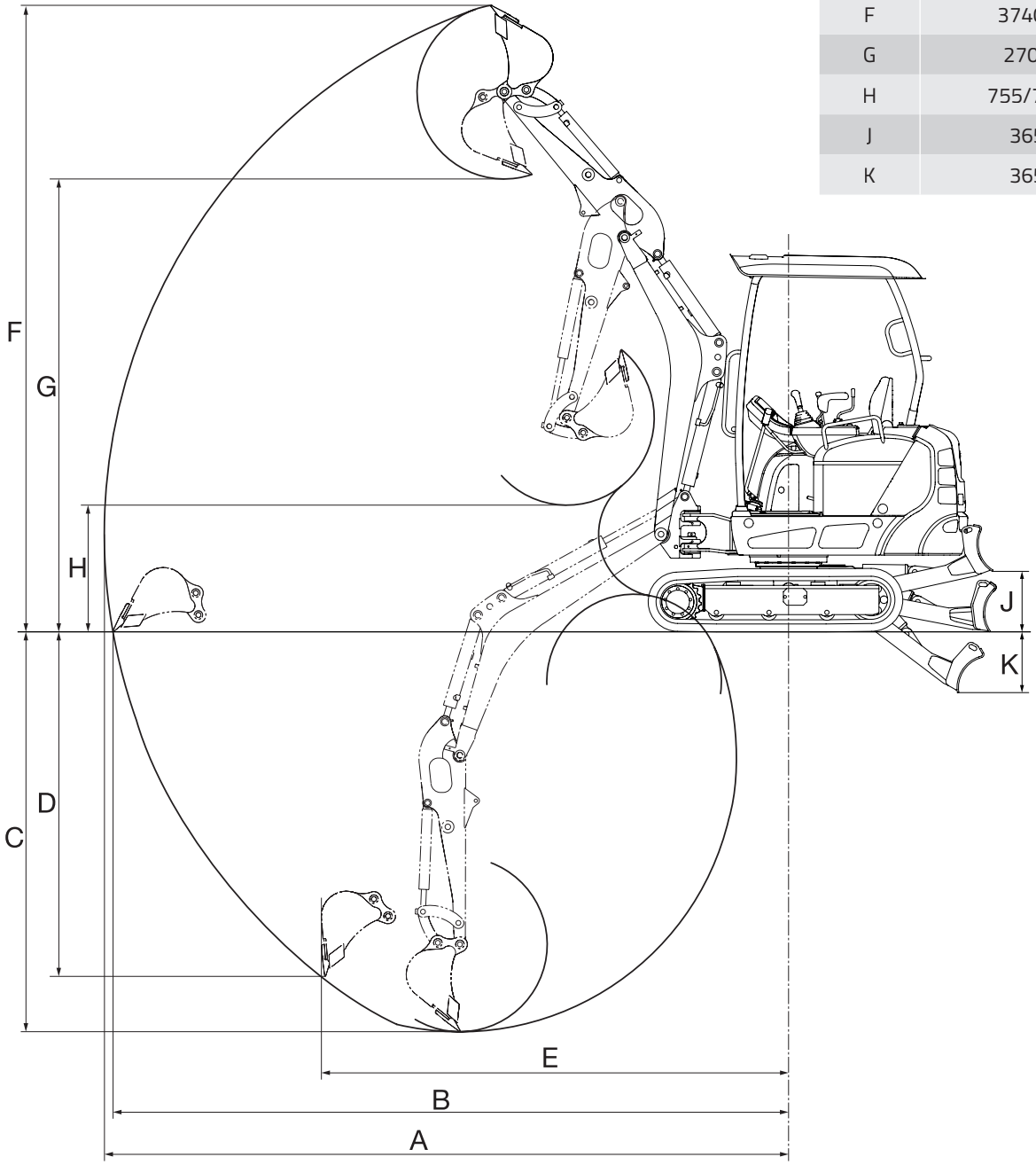

TECHNISCHE SPECIFICATIES

MAATVOERINGEN

MAATVOERINGEN	
A	3870
B	1050
C	2360
D	1075
E	460
F	1160
G	1520
H	980
H2	1300
J	230
K	205
L	1480
M	1155
N	450
P	520
Q	980
R	1300
S	310
T	2800

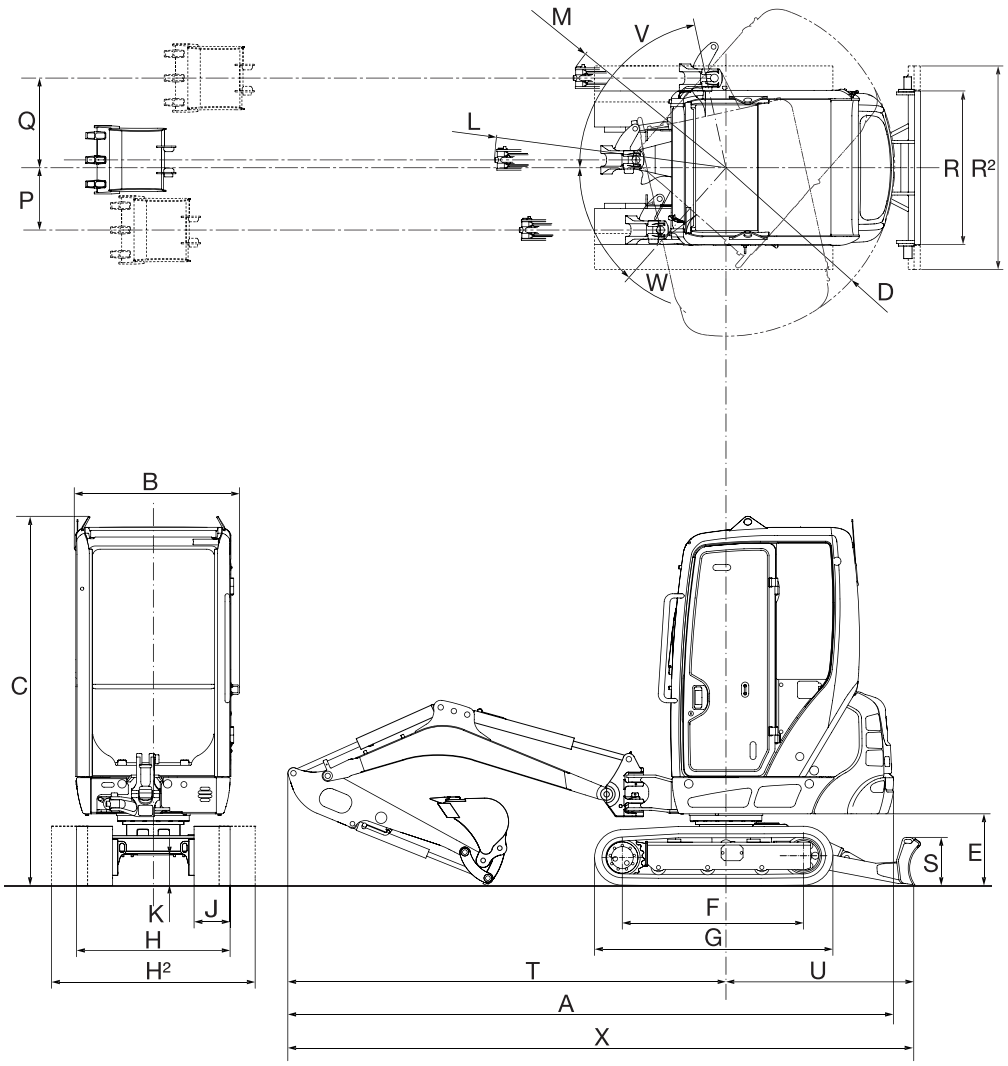

VERHOEVEN

THUIS OP ELK TERREIN

Voor meer informatie over het Takeuchi leveringsprogramma of de andere productgroepen: uitrustingsstukken, rijwerk & rubbertracks, Verhoeven Service kunt u contact opnemen met één van onderstaande vestigingen of raadpleeg de website.

Vestiging Maarheeze
Den Engelsman 2
6026 RB Maarheeze (NL)
Tel.: +31 495 59 66 66
Fax: +31 495 59 66 99

Vestiging Zeewolde
Oogstweg 15
3899 BJ Zeewolde (NL)
Tel.: +31 36 522 99 55
Fax: +31 36 522 12 29

Vestiging Ninove
Nederwijk Oost 278
9400 Ninove (B)
Tel.: +32 54 33 81 11
Fax: +32 54 34 18 10

Uw wederverkoper:

VERKOOP • VERHUUR • TWEEDEHANDS • SERVICES
EUROTRADING MORTIER
Torhoutbaan 181 - 8480 ICHTEGEM
Tel. 050 21 73 60 - Fax 050 21 61 33
www.eurotradingmortier.be

BMWT BRBS VERAS

info@verhoevenbv.com

www.verhoevenbv.com